ШИНОМОНТАЖНЫЙ СТАНОК
Для колёс грузовых автомобилей

RTC26TM

СОДЕРЖАНИЕ

1.	Общая информация	3
1.1	Описание продукции	3
2	Технические данные	3
2.1	Основные технические параметры	3
2.2	Описание станка	4
2.3	Условия эксплуатации	4
2.4	Распаковка станка	4
3	Установка	4
3.1	Электрическое подключение	5
3.2	Испытания станка перед работой	6
4	Эксплуатация	6
4.1	Фиксация диска	6
4.2	Демонтаж бескамерной шины	8
4.3	Монтаж бескамерной шины	9
4.4	Демонтаж камерной шины	9
4.5	Монтаж камерной шины	10
4.6	Демонтаж шин с колёс с разъёмным кольцом	11
4.7	Монтаж шин колёс с разъёмным кольцом	12
5	Техническое обслуживание	12
5.1	Периодичность технического обслуживания	12
6	Транспортировка и хранение	13
7	Гидравлическая схема	14
8	Схема электрических соединений	15
9	Схема контрольных цепей	15

1. ОБЩАЯ ИНФОРМАЦИЯ

1.1. Описание продукции

Улучшенный шиномонтажный станок был разработан специально для монтажа и демонтажа шин грузовиков, автобусов, тракторов и экскаваторов, с диаметром обода от 14 до 26 дюймов и диаметром колеса до 1500 мм.

ОСТОРОЖНО!
Использование станка в каких-либо иных целях запрещается. Прежде чем приступать к работе со станком или на нём, убедитесь, что вы внимательно прочли данное руководство по эксплуатации и поняли его содержание.

ВАЖНО: RTC-26TM может эксплуатироваться только персоналом, обученным надлежащим образом. Любые работы на электрической, гидравлической или пневматической системах должны производиться исключительно профессиональным, квалифицированным персоналом.
Категорически запрещается производить накачку шин, пока колесо ещё находится на станке!
Для перемещения особенно тяжёлых колёс требуются по меньшей мере два человека!

Компания-производитель станка не несёт ответственности за какие-либо травмы, нанесённые людям, или повреждения, причинённые предметам, если их причиной стало ненадлежащее использование данного станка.

2. ТЕХНИЧЕСКИЕ ДАННЫЕ

2.1. Основные технические параметры

№	Наименование параметра	Значение
1	Диаметр обода, дюйм	14”-26”
2	Макс. диаметр колеса, мм	1600
3	Макс. ширина колеса, мм	1000
4	Макс. вес колеса, кг	500
5	Макс. мощность мотора вала, кВт	1,8
6	Мощность мотора гидростанции, кВт	1,5
7	Ном. рабочее давление гидравлической системы, МПа	13 – 15
8	Макс. рабочее давление гидравлической системы, МПа	20
9	Частота вращения шпинделя, об/мин	6-8
10	Уровень шума ,Дб	≤ 70
11	Масса нетто, кг	561
12	Наружные габариты (Д*Ш*В) ,мм	1950 x 1550 x 950
13	Наружные габариты в картонной упаковке,мм	2300x2100x1300
14	Гидравлическое масло	SHELL Tellus oil 46 или аналог

2.2. Описание станка

Основные элементы станка Рис.1:
1. Главный выключатель
2. Опорный рычаг
3. Гидравлическое зажимное устройство
4. Опорный мостик
5. Контрольный переключатель режима работы
6. Контрольный переключатель усилия захвата
7. Контроль вращения шины
(по часовой стрелке и против часовой стрелки)
8. Опорная стойка
9. Монтажный инструмент
10. Стопорный рычаг монтажного инструмента
11. Буфер
12. Монтажный диск
13. Монтажный крюк
14. Рукоятка для регулировки положения (управляет монтажным крюком и диском для отсоединения борта)

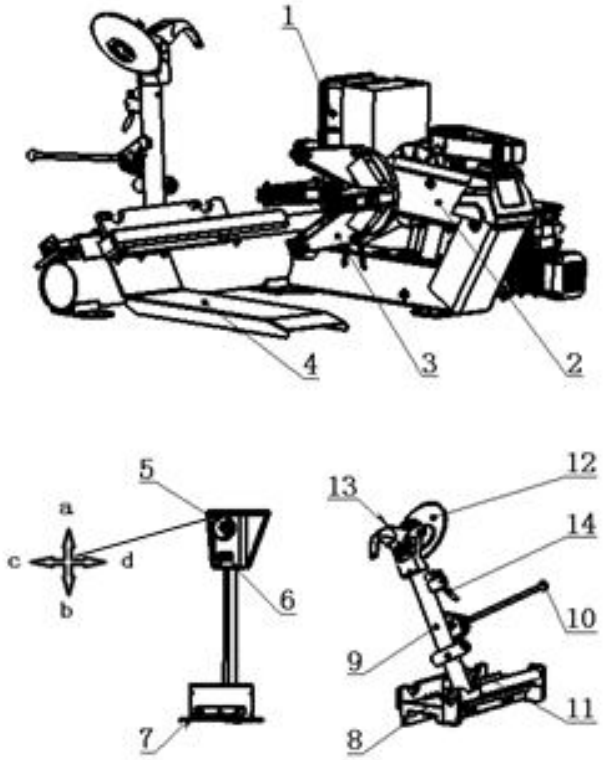

Рис.1

2.3. Условия эксплуатации

№	Наименование параметра	Значение
1	Температура	от +5°С до +40°С
2	Влажность	50% при 40°С (90% при 20°С)
3	Высота над уровнем моря	≤ 1000 м
4	Напряжение электросети	380 В
5	Частота электропитания	50 Гц

Также необходимо, чтобы содержание пыли в воздухе составляло ≤ 10 мг/м^3.
Станок не должен находиться в помещении, где в воздухе содержатся коррозийные и токсичные газы или вблизи от воспламеняющихся и взрывчатых веществ.

2.4. Распаковка станка

Удалив упаковку, убедитесь в том, что шиномонтажный станок не получил каких-либо повреждений во время транспортировки. Выньте также стандартные комплектующие детали.

Являясь возможным источником опасности, части упаковки должны храниться в безопасном месте, вне доступа детей.

3. УСТАНОВКА

Выберите место установки в соответствии с настоящими правилами техники безопасности на работе. Шиномонтажный станок необходимо подключить к электрической сети.
Поэтому целесообразно устанавливать его в том месте, где доступно данное подключение.
Более того, место установки должно позволять оператору использовать станок и его детали без ограничений.
(рис.2)

В случае установки станка вне помещения, необходимо защищать
его от дождя с помощью навеса.
Запрещается использовать станок во взрывоопасной атмосфере.
Шиномонтажный станок должен быть установлен на ровном полу, поверхность, на которой будет производиться установка, должна быть выровнена во всех направлениях. Чтобы зафиксировать станок на полу, используйте проходящие через отверстия болты, уже установленные в основании. См. (рис. 3) для установки фундамента.
При работе с шинами весом более 1000кг, необходимо зафиксировать шиномонтажный станок на полу с помощью соответствующих анкерных болтов.

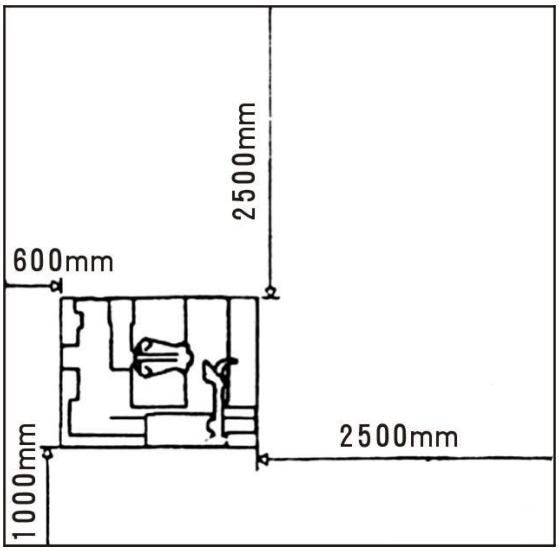

Рис.2

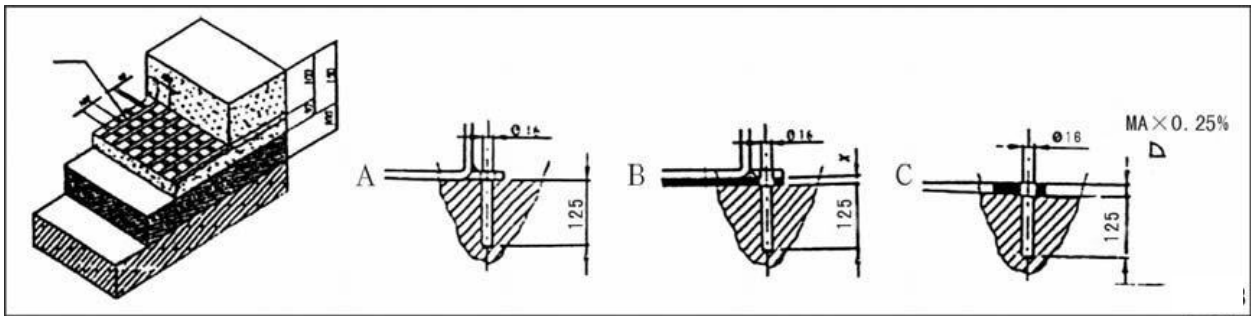

Рис.3

3.1 Электрическое подключение

ВНИМАНИЕ! ВСЕ РАБОТЫ, ПРОВОДИМЫЕ НА ЭЛЕКТРИЧЕСКОЙ СИСТЕМЕ, ВКЛЮЧАЯ СЕЛКИЕ РАБОТЫ, ДОЛЖНЫ ПРОИЗВОДИТЬСЯ ПРОФЕССИОНАЛЬНЫМ КВАЛИФИЦИРОВАННЫМ ПЕРСОНАЛОМ.

Проверьте, чтобы параметры электроснабжения сети совпадали с параметрами, указанными на регистрационной табличке.

– Подсоедините кабель к вилке, которая соответствует европейским стандартам или стандартам страны, в которой будет использоваться станок. Вилка должна иметь заземление. Проверьте, действует ли заземление.

– Станок должен быть подключён к сети посредством многополярного изолированного переключателя, отвечающего европейским стандартам и имеющего контактные отверстия минимум 3 мм.

– Когда станок подключён к сети, включите его и проверьте правильность направления вращения, указанного стрелкой на моторном блоке (см. рис.4).

– Если вращение происходит в другую сторону, поменяйте местами два провода в соединительной вилке.

Работа двигателя в обратном направлении, если она продолжается более нескольких секунд, может привести
к непоправимому повреждению самого двигателя.

Рис.4

ПРОИЗВОДИТЕЛЬ НЕ НЕСЁТ ОТВЕТСТВЕННОСТИ ЗА КАКИЕ-ЛИБО НЕИСПРАВНОСТИ, СТАВШИЕ РЕЗУЛЬТАТОМ НЕСОБЛЮДЕНИЯ ИЗЛОЖЕННОГО ВЫШЕ.

Примечание: как электрический, так и гидравлический двигатель оснащены предохранителем от перегрузки (рис. 5).

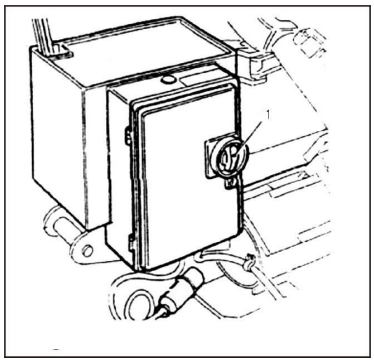

Рис.5

3.2 Испытания станка перед работой

Перед работой на шиномонтажном станке необходимо провести некоторые испытания, чтобы проверить, правильно ли он работает, а также правильно ли он установлен.
Все последующие действия должны выполняться при выведенном из рабочего положения монтажном инструменте (9).

Для проведения испытания в условиях эксплуатации, установите монтажный инструмент (9) в нерабочее положение. Для этого отведите стопорный рычаг (10), чтобы разомкнуть монтажный инструмент, потяните его и установите в нерабочее положение.

Включите главный переключатель 1 (рис. 5), чтобы запустить двигатель. Нажмите на левую педаль (7) (рис.1) , зажимное устройство начнет вращаться против часовой стрелки, нажмите на правую педаль (7) (рис.1), зажимное устройство начнет вращаться по часовой стрелке. Переместите контрольный переключатель (5) (рис.1) в направлении между “a” и “b”, опорный рычаг (2) (рис.1), будет двигаться вверх и вниз. Переместите контрольный переключатель (5) (рис.1) в направлении между “c” и “d” рычаг, опорный рычаг (2), будет двигаться слева направо. Поднимите вверх переключатель (6), зажимное устройство разомкнется, опустите вниз переключатель (6), зажимное устройство сомкнется.

Работа опорного рычага и зажимного устройства при неосторожном обращении может привести к травмам. Всегда работайте вне зоны её действия.

4 ЭКСПЛУАТАЦИЯ

Примечание по применению

Несоблюдение указаний и предупреждений может привести к серьезным повреждениям оператора или третьих лиц. Используйте станок только после того, как прочтете и поймете все указания, данные в этой инструкции.

- Перед использованием станка все операторы должны пройти соответствующее обучение. (Не - позволяйте неуполномоченным людям находиться в рабочей зоне.
- Никогда не оставляйте какие-либо предметы на шиномонтажном станке, во время работы они представляют собой источник опасности.
- Не вносите каких-либо изменений в конструкцию шиномонтажного станка, если это предварительно не согласовано с производителем.
- Во время работы не носите свободную одежду, галстуки, цепочки, кольца, часы, которые могут зацепиться за подвижные элементы шиномонтажного станка.

Чтобы остановить шиномонтажный станок в аварийном случае:
Выключите главный переключатель на “0” Отключите вилку электроприбора

4.1 Фиксация диска:

Станок предназначен для работы на шинах 14”-26”, установленных на ободьях, имеющих центральное отверстие диаметром от 120 до 700 мм.
В соответствии с типом обода необходимо действовать различными способами, чтобы зафиксировать его на зажимном устройстве. (рис. 7)

Установите колесо на опорный мостик и держите его в вертикальном положении. Переместите рукоятку рычага управления, чтобы поднять колесо, затем поднимите вверх контрольный переключатель усилия захвата, чтобы плотно захватить обод и поднять его.

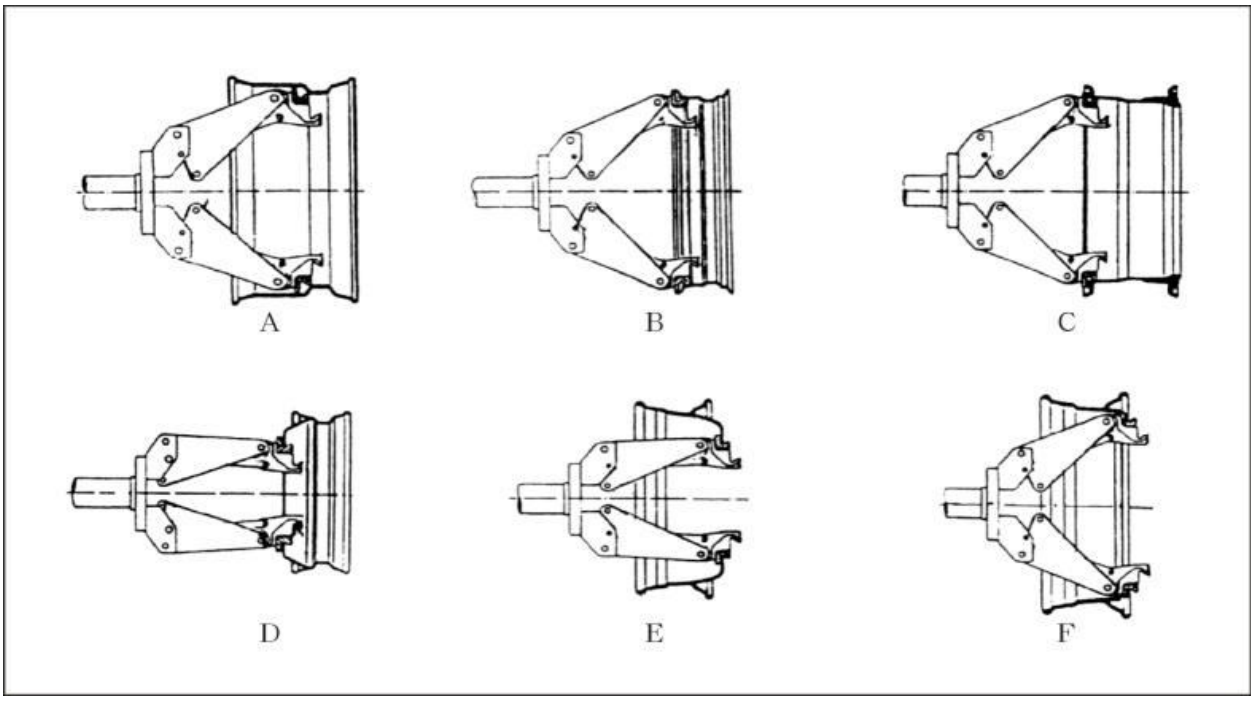

Рис. 6

Работа с бескамерными колесами

Используйте монтажный диск, чтобы прижать ребро шины

1. Убедитесь в том, что шина зафиксирована и спущена.
2. Установите монтажный инструмент (9) в рабочее положение и зафиксируйте его зацепив стопорный рычаг (10) за опорную стойку (8).

Всегда проверяйте, чтобы стопорный рычаг (10) был правильно зацеплен за опорную стойку (8).

3. С помощью рычагов (5) переместите монтажное устройство с колесом так, чтобы монтажный диск (12) расположился возле края обода (рис. 7).

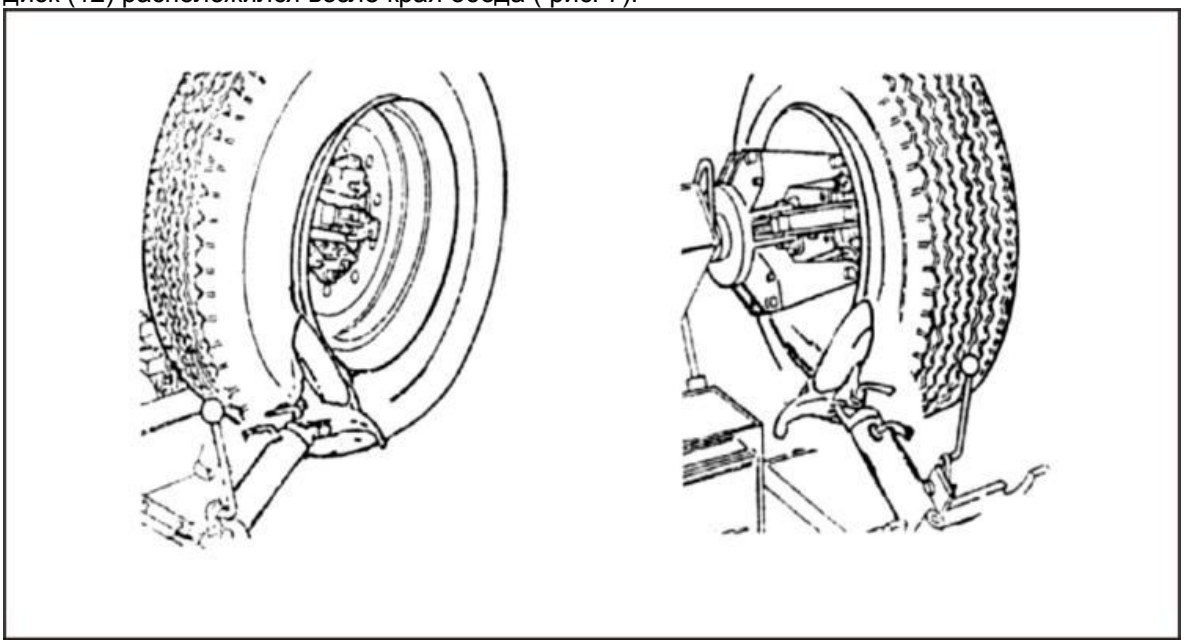

Рис.7 Рис. 8

4. Вращайте зажимное устройство с колесом посредством нажатия на педаль (7) и одновременно двигайте вперёд монтажный диск (12)
5. Продолжайте, пока борт полностью не отсоединится. Чтобы облегчить данную операцию, смажьте борт и закраину обода со всех сторон, чтобы избежать повреждения шины или обода.

Во избежание какого-либо риска наносите смазку на борта, поворачивая колесо ПО ЧАСОВОЙ СТРЕЛКЕ, если вы работаете на внешней поверхности, и ПРОТИВ ЧАСОВОЙ СТРЕЛКИ, если вы работаете на внутренней поверхности.

Помните, что чем плотнее шина прилегает к ободу, тем медленнее следует вводить монтажный диск.

6. Удалите монтажный диск (12) от борта, отпустите стопорный рычаг домкрат (10), поднимите монтажный инструмент в нерабочее положение, переместите монтажный диск (12) во внутреннюю сторону.
7. Повторите эти действия, пока второй борт полностью не отсоединится (рис. 8).

Не держите руки на монтажном диске во время установки его в рабочее положение, чтобы избежать возможного сдавливания между шиной и монтажным диском.

4.2 Демонтаж бескамерной шины

1. Установите монтажный инструмент (9) в нерабочее положение. Переместите его к внешней плоскости вращения колеса и убедитесь в том, что монтажный крюк подходит к шине, если это не так, остановите рукоятку для регулировки положения (14), поверните монтажный инструмент на 180 градусов, затем сместите его вниз и прицепите к каретке.
2. Отрегулируйте положение монтажного крюка таким образом, чтобы он находился между диском и шиной. Заведите крюк под борт шины и зацепите борт.
3. Опустите борт, чтобы предотвратить его соскальзывание с инструмента.
4. Переместите монтажный крюк к внешнему краю диска.
5. Установите монтировку под монтажный крюк между шиной и бортом.
6. Нажмите на монтировку и не отпуская её, опускайте колесо, до тех пор пока край диска не будет находиться на расстоянии около 5 мм от монтажного крюка. (рис. 9)
7. Вращайте колесо против часовой стрелки, пока борт полностью не отсоединится. (рис. 10)
8. Переместите монтажный инструмент к внутренней части шины, установите монтажный диск возле борта, вращайте колесо против часовой стрелки, пока внутренний борт полностью не отсоединится от обода. (рис .11)

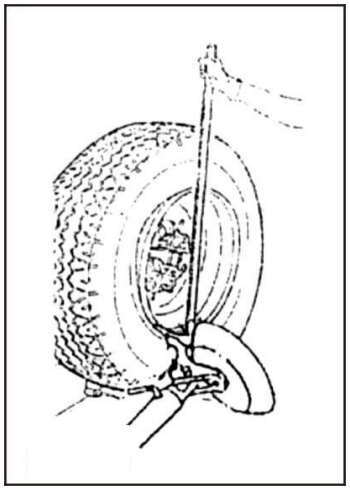

Рис. 9

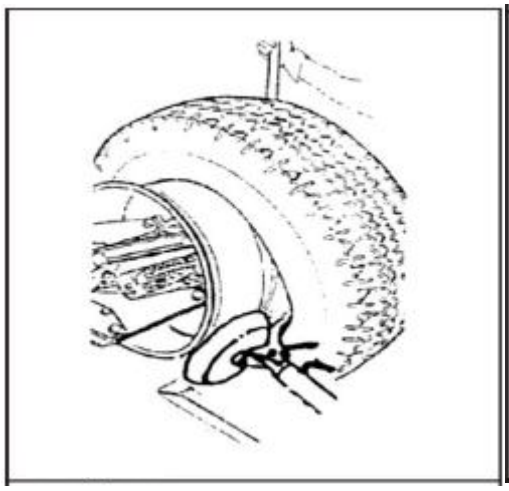

Рис.10

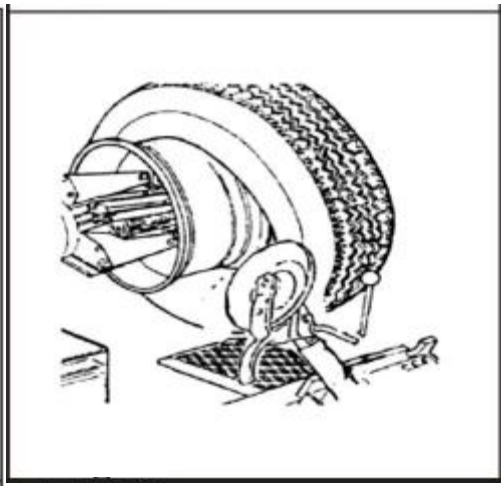

Рис. 11

4.3 Монтаж бескамерной шины

1. Зафиксируйте диск в гидравлическом зажимном устройстве.
2. Смажьте оба борта и края шины смазочным материалом.
3. Установите монтажную струбцину на крае диска в самой высшей точке. (рис. 12)
4. Разместите шину на опорном мостике и опустите опорный рычаг зажимного устройства, затем отрегулируйте положение между зажимным устройством и монтажным инструментом, установите внутренний борт шины на диск (удерживайте монтажную струбцину в верхнем положении).
5. Поднимите диск с шиной, и поверните ее по часовой стрелке на 15-20мм, шина разместится под углом к диску.
6. Проверьте, что монтажный крюк направлен к шине, если это не так, опустите рычаг регулировки положения и поверните на 180°, затем зафиксируйте его.
7. Установите монтажный крюк на расстоянии 5 мм от диска.
8. Вращайте колесо по часовой стрелке, до тех пор пока монтажная струбцина не окажется в нижней точке. (рис. 13)
9. Снимите монтажную струбцину с обода и установите монтажный инструмент в нерабочее положение.
10. Поместите монтажный инструмент снаружи шины и зафиксируйте.
11. Установите монтажную струбцину на внутренней стороне диска и вращайте колесо до тех пор пока фиксатор не будет находиться в верхнем положении (рис. 14).
12. Вращайте шину против часовой стрелки, пока монтажная струбцина не будет находиться на низшей точке.
13. Снимите монтажную струбцину.
14. Переместите опорный мостик под колесо и опустите опорный рычаг зажимного устройства чтобы опустить колесо на мостик.
15. Отпустите гидравлическое зажимное устройство, стараясь поддержать колесо, чтобы оно не скатилось, уделяйте особое внимание безопасности.

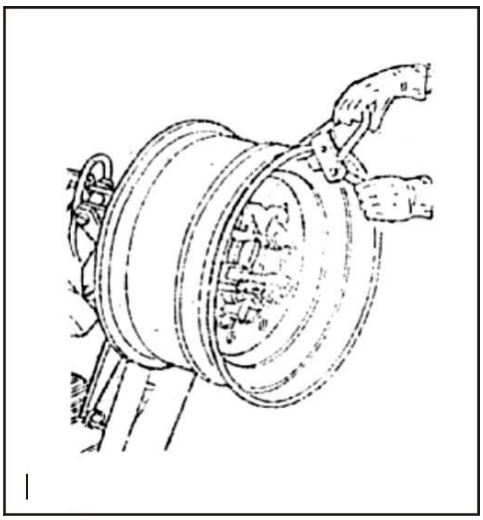

Рис.12

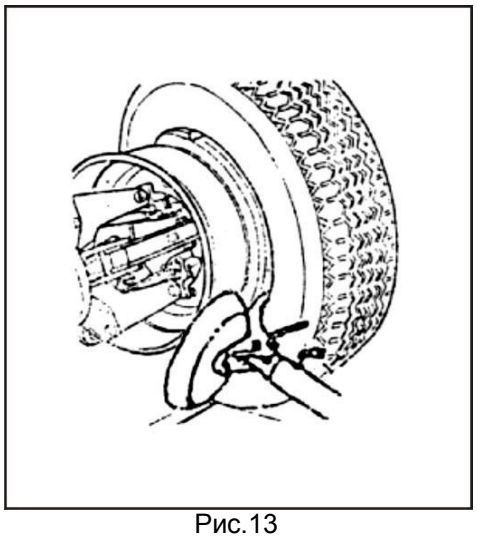

Рис.13

Внимание! Запрещается накачивать колесо когда оно находится в гидравлическом зажимном устройстве. Это крайне опасно

4.4 Демонтаж камерной шины

Раскрутите втулку, фиксирующую ниппель, чтобы он не мешал при демонтаже шины

Для отсоединения борта камерных шин выполняйте все действия описанные выше для бескамерных шин.
При снятии борта с необходимо остановить движение диска как только борт отсоединится от диска, чтобы избежать повреждения ниппеля для накачки.
1. Установите монтажный инструмент к внешней стороне колеса и зафиксируйте в рабочем положении.
2. Вращая колесо одновременно введите монтажный крюк между бортом шины и диском.
3. Поверните диск таким образом чтобы он находился на расстоянии 4-5 см от монтажного крюка, это позволит избежать соскальзывание шины с монтажного крюка.
4. Переведите монтажный крюк к внешнему краю диска.
5. Вставьте монтировку между диском и бортом шины справа от монтажного инструмента (рис.15)

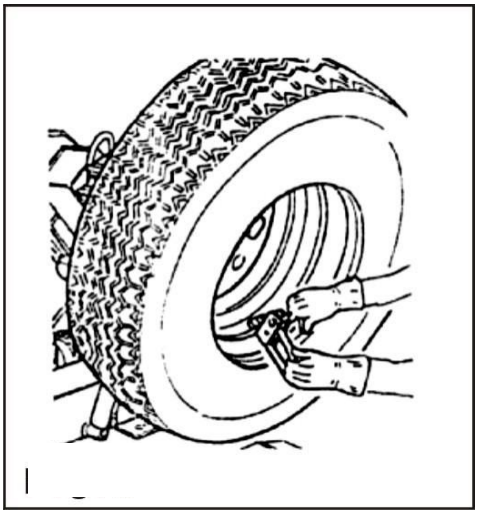

Рис.14

6. Нажмите на монтировку и не отпуская её, опускайте колесо, до тех пор пока край диска не будет находиться на на расстоянии около 5 мм от монтажного крюка
7. Вращайте колесо против часовой стрелки, пока борт полностью не отсоединится.
8. Переведите монтажный инструмент в нерабочее положение и опустите опорный рычаг с колесом на опорный мостик чтобы между бортом шины и диска образовался минимальный допустимый зазор для выемки камеры.
9. Выньте камеру и поднимите опорный рычаг с колесом.
10. Переведите монтажный инструмент к внутренней части шины и разверните монтажный крюк к шине. Установите монтажный крюк между диском и бортом шины и вращайте колесо до тех пор пока борт не окажется у переднего края диска.
11. Установите диск на 4-5 см от монтажного инструмента. 12. Установите монтажный крюк на 3 мм вглубь диска.
13. Установите монтировку между диском и бортом шины справа от монтажного крюка (рис.16)
14. Нажмите на монтировку и не отпуская её, опускайте колесо, до тех пор пока край диска не будет находиться на расстоянии около 5 мм от монтажного крюка. Вращайте колесо до тех пор пока шина не демонтируется с обода.

Рис.15

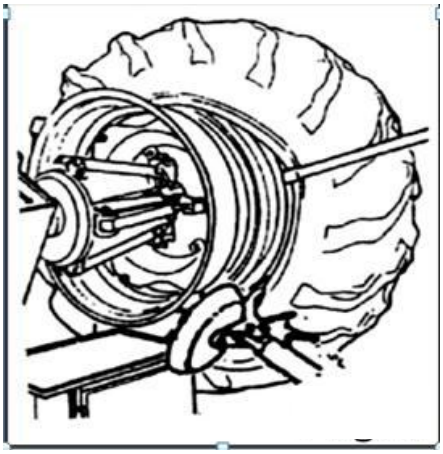

Рис.16

Когда шина отсоединится от диска, она упадет, будьте осторожны и убедитесь что рядом нет посторонних людей которые могли бы получить травму.

4.5 Монтаж камерной шины

1. Если диск был удалён с зажимного устройства, разместите его на зажимном устройстве согласно разделу 4.1 Фиксация диска
2. Нанесите смазочный материал на диск и оба борта шины.
3. Установите монтажную струбцину на крае диска в самой высшей точке. (рис. 17)
4. Разместите шину на опорном мостике и опустите опорный рычаг зажимного устройства, чтобы зацепить борт колеса за монтажную струбцину.
5. Поднимите диск с шиной, и поверните ее по часовой стрелке на 15-20мм, шина разместится под углом к диску.
6. Переведите монтажный инструмент в нерабочее положение и установите его ближе к внутренней части диска.
7. Проверьте, что монтажный крюк направлен к шине, если это не так, опустите рычаг регулировки положения и поверните на 180°, затем зафиксируйте его
8. Установите монтажный крюк на расстоянии 5 мм от диска.
9. Вращайте колесо по часовой стрелке, до тех пор пока монтажная струбцина не окажется в нижней точке. (рис. 18)
10. Отведите монтажный инструмент от шины
11. Поместите монтажный инструмент снаружи шины и зафиксируйте.
12. Переверните инструмент на 180°.
13. Вращайте колесо до тех пора пока отверстие под ниппель не окажется в крайней нижней точке.
14. Переведите монтажный инструмент в нерабочее положение и опустите опорный рычаг с колесом на опорный мостик чтобы между бортом шины и диска образовался минимальный допустимый зазор для заправки камеры.

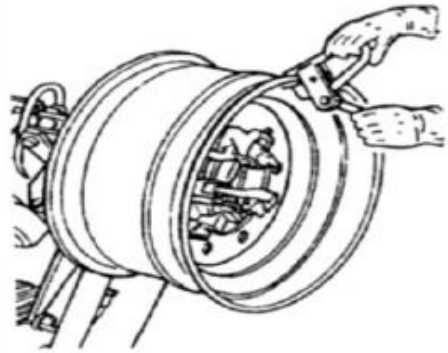

Рис. 17

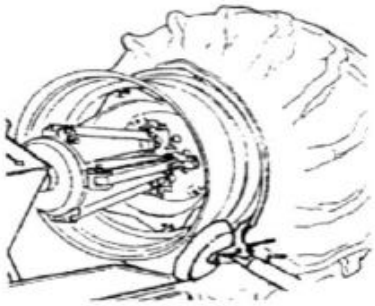

Рис. 18

Внимание: отверстие под ниппель может быть расположено асимметрично центру обода, в этом случае расположите и вставьте камеру как показано на (рис. 19), вставьте ниппель через отверстие и зафиксируйте его стопорным кольцом.

15. Установите камеру во внутреннюю часть обода, (чтобы облегчить данную операцию, рекомендуется одновременно вращать колесо по часовой стрелке).
16. Немного накачайте камеру чтобы избежать перекручивания при установке.
17. Установите удлинитель на ниппель, а затем удалите стопорное кольцо. Цель данной операции – освободить ниппель, чтобы он не разорвался во время установки второго борта.
18. Поднимите колесо и зафиксируйте монтажную струбцину на внешней стороне второго борта на расстоянии около 20см от ниппеля.
19. Вращайте колесо по часовой стрелке, пока монтажная струбцина не установится в позиции 9 часов.
20. Установите монтажный инструмент в рабочее положение.
21. Установите монтажный крюк на расстоянии 5 мм от диска.
22. Вращайте колесо по часовой стрелке, пока шина полностью не будет установлена на ободе.
23. Снимите монтажную струбцину, удалите монтажный инструмент посредством вращения зажимного устройства против часовой стрелки.

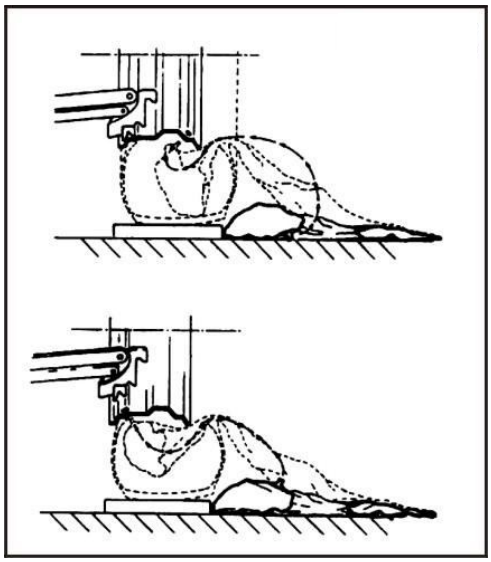

Рис. 19

24. Установите монтажный инструмент в нерабочее положение.
25. Переместите опорный мостик под колесо и опустите опорный рычаг зажимного устройства чтобы опустить колесо на мостик.
26. Опустите колесо на платформу и убедитесь в том что ниппель располагается чётко по центру отверстия. Зафиксируйте ниппель с помощью стопорного кольца предварительно удалив удлинитель.
27. Снимите колесо с зажимного устройства, поддержите колесо, чтобы оно не упало.
28. Удалите платформу, чтобы освободить колесо от зажимного устройства, и снимите колесо со станка.

4.6 Демонтаж шин с колёс с разъёмным кольцом

1. Зафиксируйте колесо в зажимном устройстве в соответствии с разделом 4.1, убедитесь в том что оно спущено.
2. Установите монтажный инструмент в рабочее положение.
3. Установите монтажный диск рядом с краем диска колеса Рис.20
4. Вращая колесо перемещайте монтажный инструмент вперёд для того чтобы отделить борт шины от диска.

Нанесите смазочный материал на поверхности.
При работе с камерными шинами следует проявлять особую осторожность, будьте готовы остановить вращение в случае повреждения борта шины; не повредите ниппель камеры.

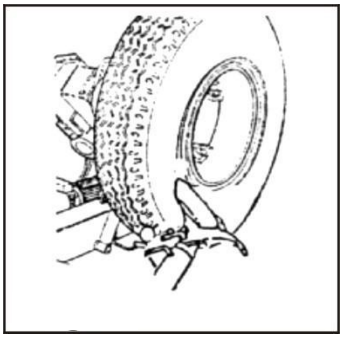

Рис.20

5. Подцепите край разъёмного кольца монтировкой (Рис.21), и удерживая его, подведите монтажный диск в образовавшийся зазор между разъёмным кольцом и диском колеса.
Вращайте колесо против часовой стрелки чтобы полностью отсоединить разъёмное кольцо.
6. Утопите ниппель внутрь диск, будьте осторожны не повредите его.
7. Переместите монтажный инструмент к внутренней стороне колеса
8. Опустите монтажный инструмент в рабочее положение.
9. Отделите борт шины от диска при помощи монтажного диска. (Рис.22)
10. Верните монтажный инструмент в исходное положение.
11. Опустите колесо на опорный мостик.

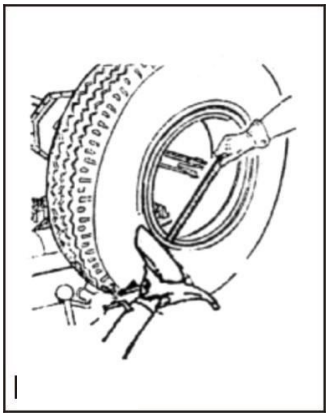

Рис. 21

4.7 Монтаж шин колёс с разъёмным кольцом

1. Если диск был удалён с зажимного устройства, разместите его на зажимном устройстве согласно разделу 4.1 Фиксация диска. Нанесите смазочный материал на диск и оба борта шины.
2. Установите шину на опорный мостик. При работе с камерными шинами расположите диск так чтобы отверстие под ниппель находилось в крайнем нижнем положении.
3. Передвигайте опорный мостик так чтобы оба борта шины зашли на диск.
4. Переведите монтажный инструмент на внешнюю часть колеса, расположите монтажный диск по направлению к шине. Вращая колесо переведите монтажный диск вперёд чтобы вставить его под борт шины.
5. Установите разъёмное кольцо на диск и зафиксируйте его стопорной гайкой. (Рис.23)
6. Переведите монтажный инструмент в исходное положение, освободите колесо от зажимного устройства и снимите колесо.

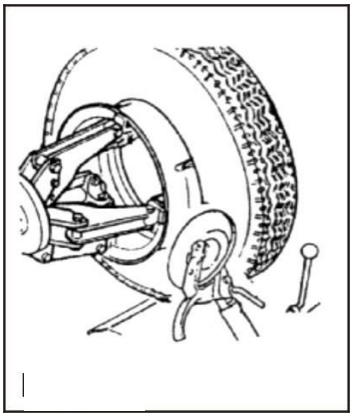

Рис.22

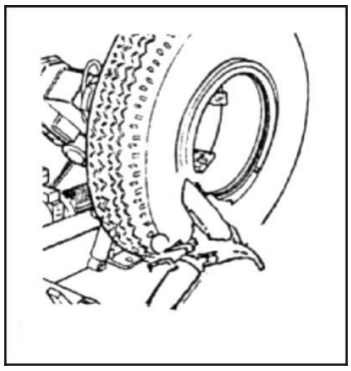

Рис.23

5. ТЕХНИЧЕСКОЕ ОБСЛУЖИВАНИЕ

Техническое обслуживание должно только квалифицированным персоналом.
Регулярное техническое обслуживание в соответствии с указаниями, данными ниже, необходимо для правильной работы шиномонтажного станка, а также для продления срока его эксплуатации. Невыполнение регулярного технического обслуживания может ухудшить работу и надежность станка, поставить под угрозу безопасность оператора, имущества и третьих лиц.
Перед тем, как приступить к какому-либо ремонту или техническому обслуживанию, отключите штепсельную вилку от источника питания. Замена бракованных деталей всегда должна производиться квалифицированным персоналом, эти детали должны заменяться деталями завода-изготовителя.

5.1 Периодичность технического обслуживания

Каждый месяц:
1. При помощи пресс маслёнки заполните смазкой соответствующие узлы станка такие как соединение в опорном рычаге, монтажном инструменте и т.д.
2. Очистите от пыли и грязи станок. Смажьте консистентной смазкой все трущиеся поверхности такие как зажимное устройство, направляющие опорной стойки и т.д.
3. Проверьте штоки гидроцилиндров на наличие задиров при полностью выдвинутом штоке.
4. Периодически проверяйте уровень масла внутри гидропривода при необходимости долейте. Проверку необходимо проводить когда штоки гидроцилиндров всех приводов полностью закрыты. (рис. 24). Рекомендуется использовать минеральное гидравлическое масло для гидравлических систем ESSO : Nuto H 46; SHELL : Tellus oil 46; TOTAL : Azolla 46 или аналог

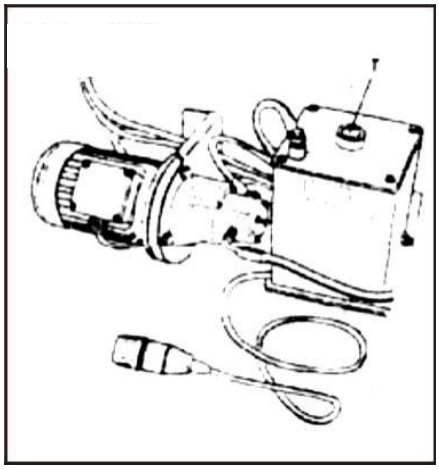

Рис.24

Каждые три месяца:
1. Продуйте сжатым воздухом элементы пульта управления
2. Убедитесь что элементы пульта управления закреплены и не имеют люфтов.
3. Очистите от пыли и грязи корпуса электродвигателей.
4. Проверьте на отсутствие потёков масла гидравлические цилиндры, соединения шлангов.
5. Проверьте давление срабатывания предохранительного клапана по манометру

При простое станка (3-4 месяца):
1. Опустите опорный рычаг зажимного устройства
2. Установите монтажный инструмент в нерабочее положение.
3. Отключите станок от электропитания
4. Смазать подвижные соединения станка
5. Слить и утилизировать гидравлическую жидкость.
6. Смазать ось монтажного инструмента.

6. ТРАНСПОРТИРОВКА И ХРАНЕНИЕ

Транспортировка шиномонтажного станка должна производиться в оригинальной упаковке. Перемещать оборудование следует погрузчиком соответствующей грузоподъёмности и в соответствии со схемой на Рис.25
Распакуйте станок и убедитесь в отсутствии повреждения оборудования в процессе транспортировки.
Распакуйте все аксессуары, входящие в комплект поставки.
Хранение оборудования производить при следующих условиях:
- Макс. относительная влажность: 95%
- Температура: мин. –5°C; макс. +60°C

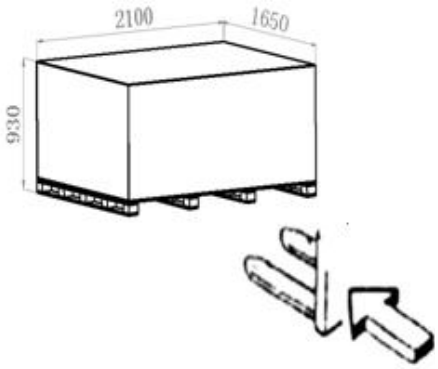

Рис.25

7. ГИДРАВЛИЧЕСКАЯ СХЕМА

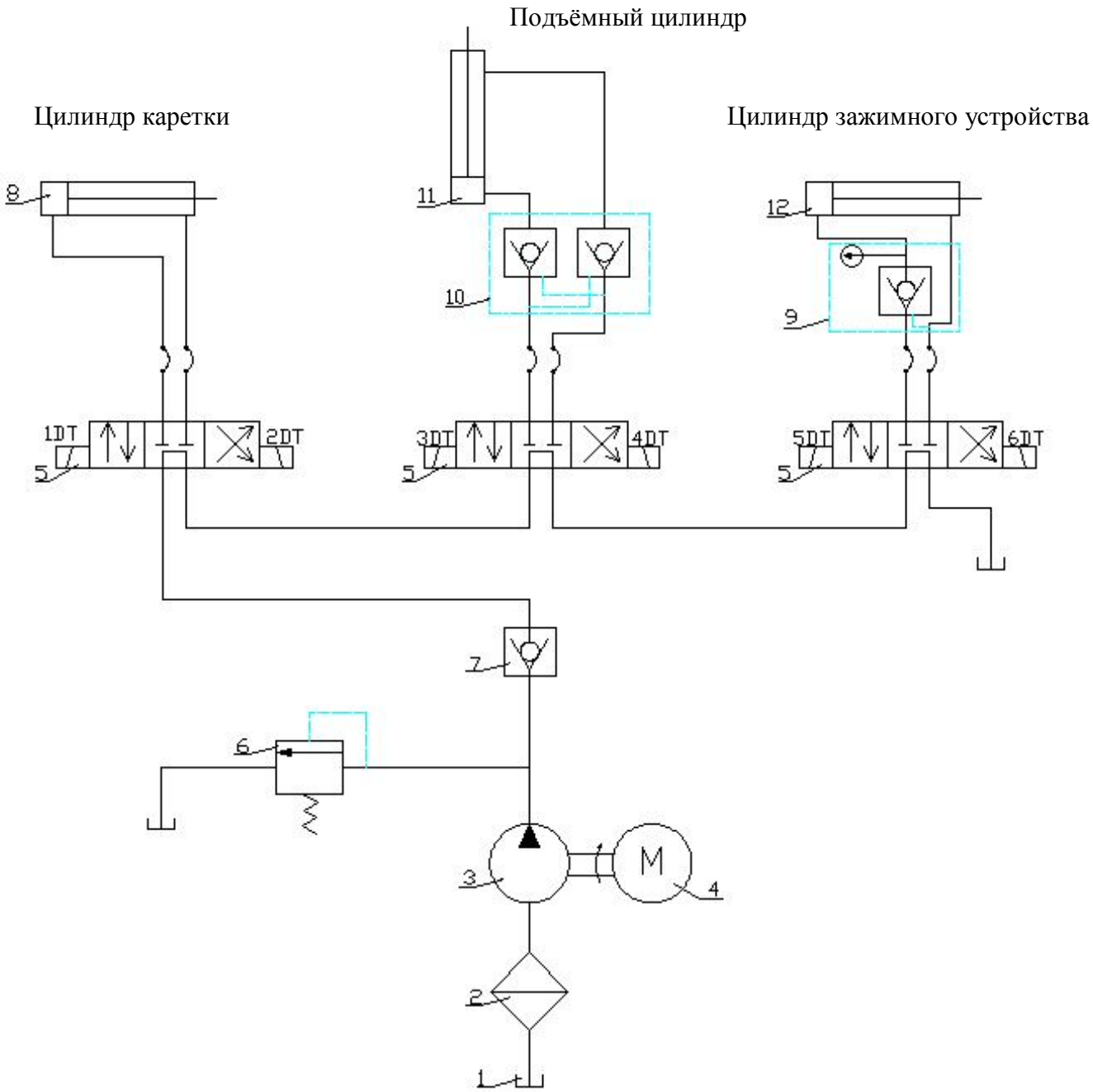

№	Наименование	Кол-во
1	Резервуар	1
2	Фильтр	1
3	Насос	1
4	Двигатель	1
5	Электромагнитный клапан	1
6	Перепускной клапан	1
7	Обратный клапан	1
8	Электромагнитный клапан	3
9	Маслопровод	1
10	Гидравлическая блокировка	1

8. СХЕМА ЭЛЕКТРИЧЕСКИХ СОЕДИНЕНИЙ

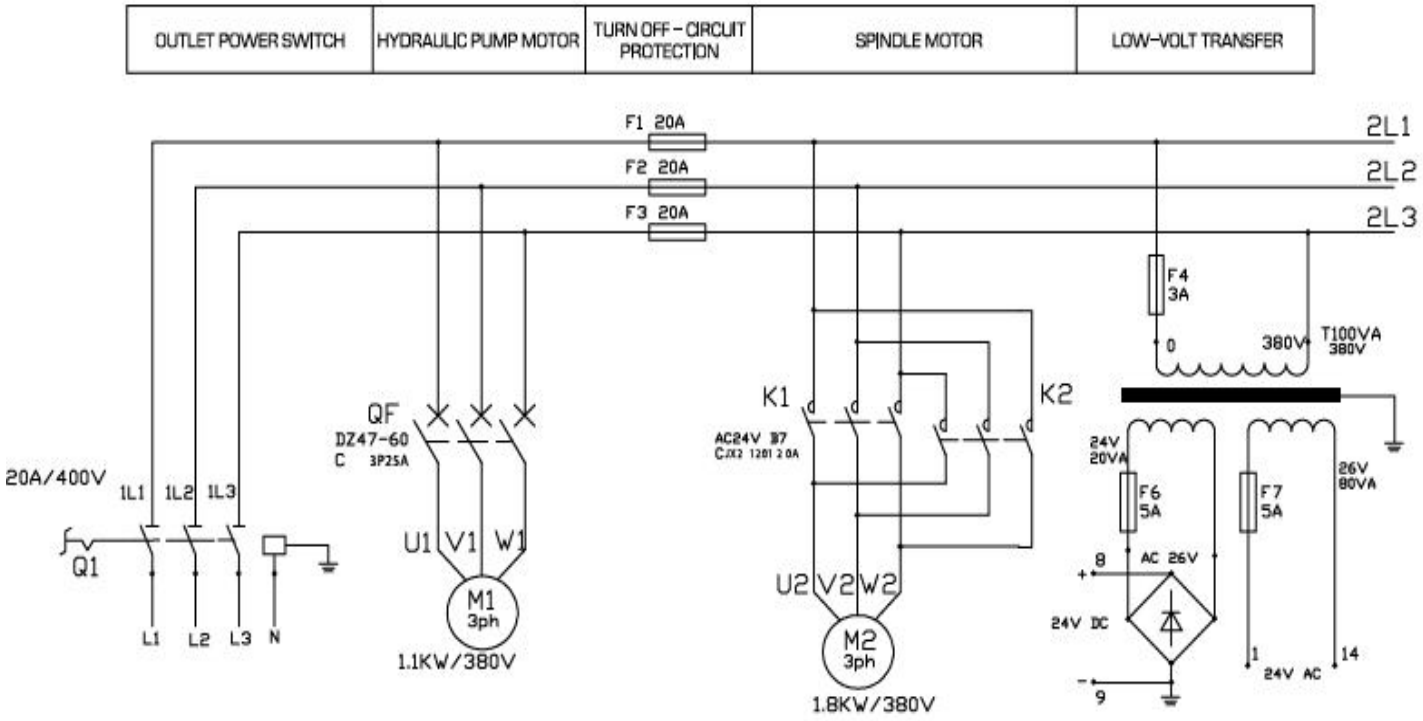
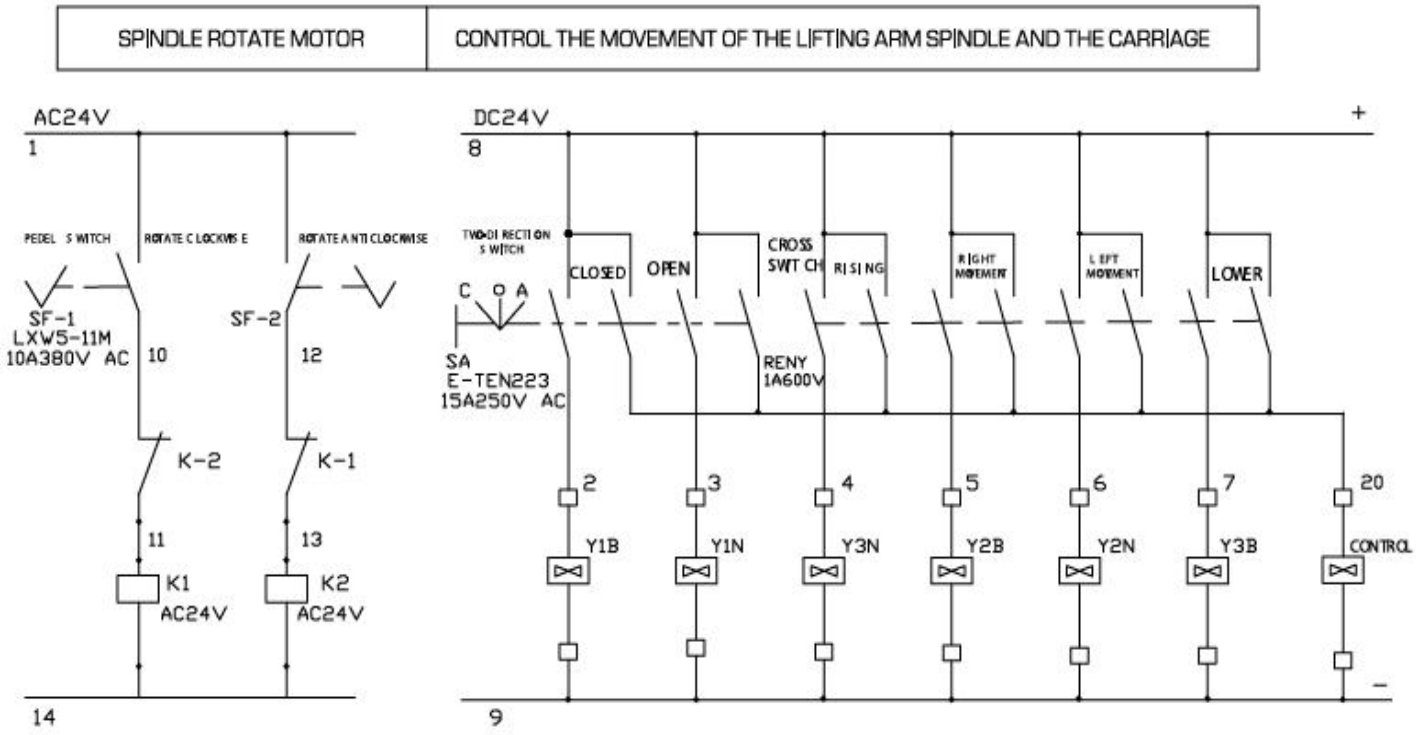
9. СХЕМА КОНТРОЛЬНЫХ ЦЕПЕЙ